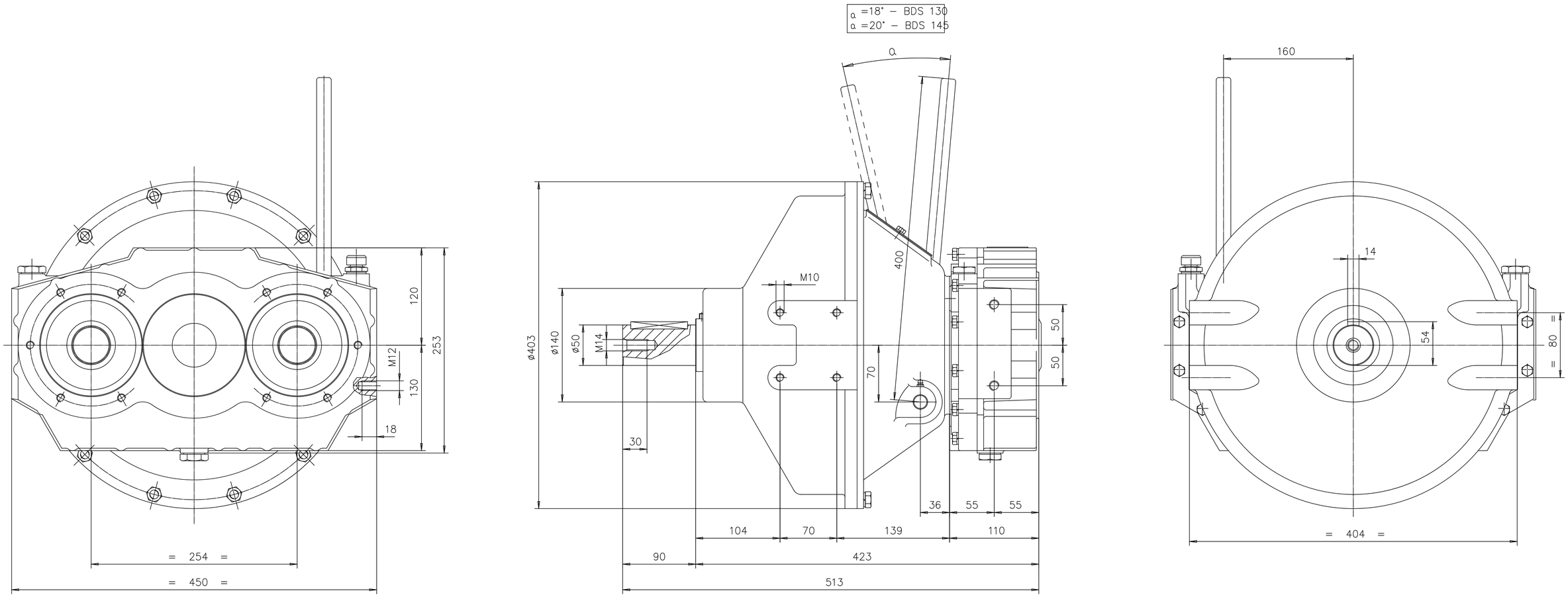

Modifiche	Data	Firma	E.C.N.

Modifiche	Data	Firma	E.C.N.	Rev.

Rev.	Modifiche	Data	Firma	E.C.N.
A	Aggiornato disegno.	30-06-17	P.R.	EONW-400014

RICAV. DA	MODELLO	MATERIALE	DATA	SCALA	NOTE	CLASSE
			02/11/95	1:2.5	.	

TOLL. GEN. DI LAVORAZIONE
H13 FORO – h13 ALBERO
J_S14 DIMENSIONI LINEARI
<=15 fino ø200<=10 fino ø500

TRATTAMENTI TERMICI

TWIN DISC S.R.L.
TECHNODRIVE

TITOLO : Ingombro technodrive ITB10131000 AM216 BDS130-50 e ITB10132000 AM216 BDS145-75

DISEGNO N. ITi_A216T000_004

A1

Il presente disegno non può essere trasmesso ad altri senza il nostro specifico consenso

DISEGNATO	APPROVATO	DATA	SOSTITUISCE
A.Volta	ufficio1	30/06/17	.